86105S- 03/13

SICHERHEIT AUF ALLEN WEGEN - CREATING SAFER ROADS - POUR UNE ROUTE PLUS SÛRE

de BETRIEBSANWEISUNG

en OPERATING INSTRUCTION

fr MODE D'EMPLOI

es MODO DE EMPLEO

Euro Synchron

Batterie / Battery / Pile / Bateria

Blitz
ohne Dauerlicht / mit Dauerlicht

flash
without steady light / with steady light

flash
sans lumière permanente / avec lumière permanente

xenón flash
sin luz permanente / con luz permanente

208821
208821F einseitig
uni-directional
diffusion unilatérale
una cara

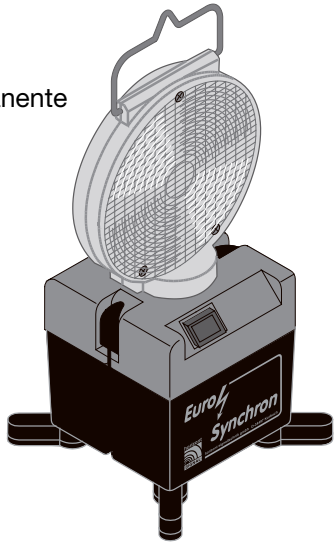

horizont group gmbh
Division klemmfix

Postfach 1340
34483 Korbach

Homberger Weg 4-6
34497 Korbach
GERMANY

Telefon: +49 (0) 5631 565-200
Telefax: +49 (0) 5631 565-248

klemmfix@horizont.com
www.horizont.com

horizont
klemmfix

Fig. 1)
Ersatzteile / Parts / Pieces detachees / Despiece

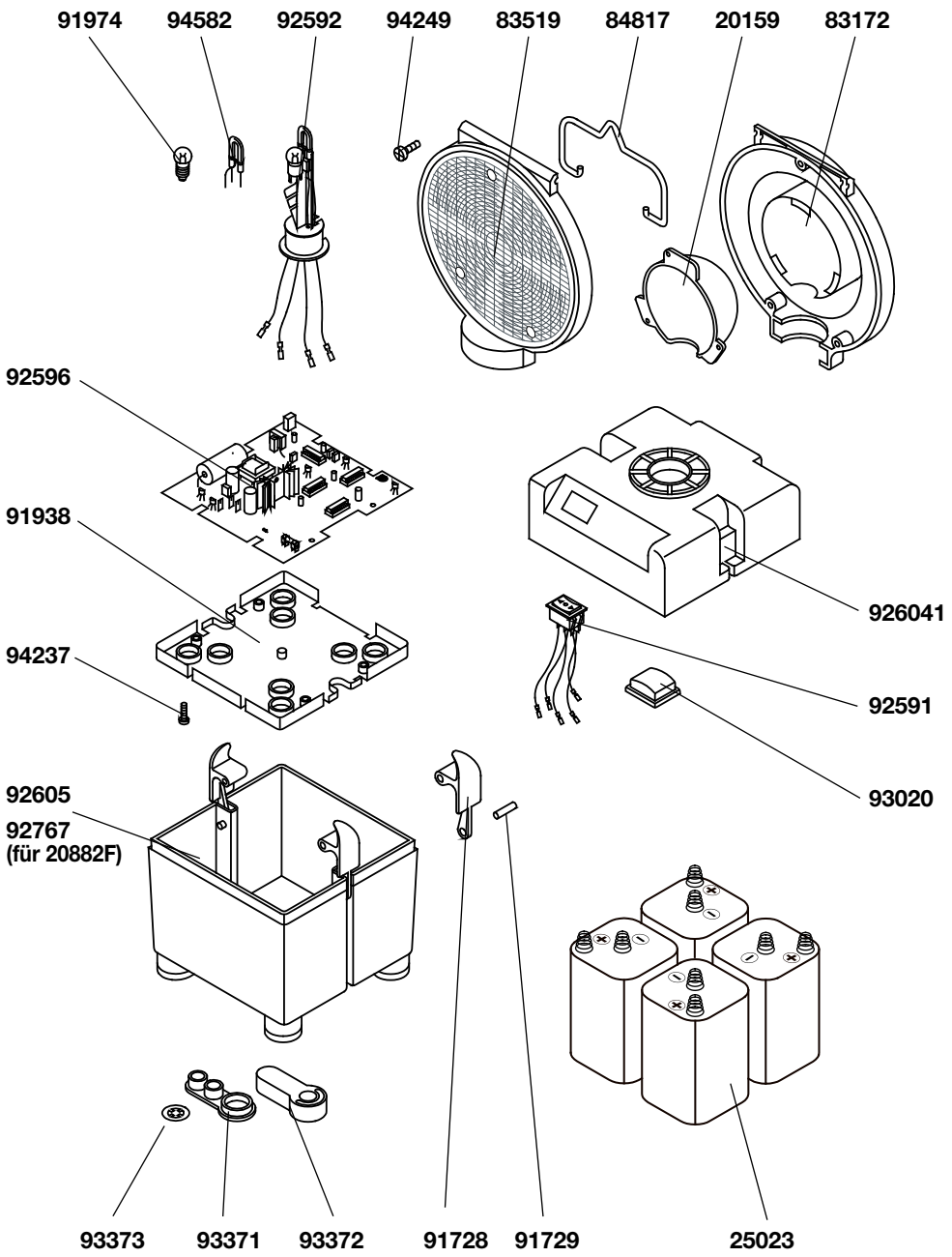

Fig. 2) Schalter
Switch
Interrupteur
Interruptor

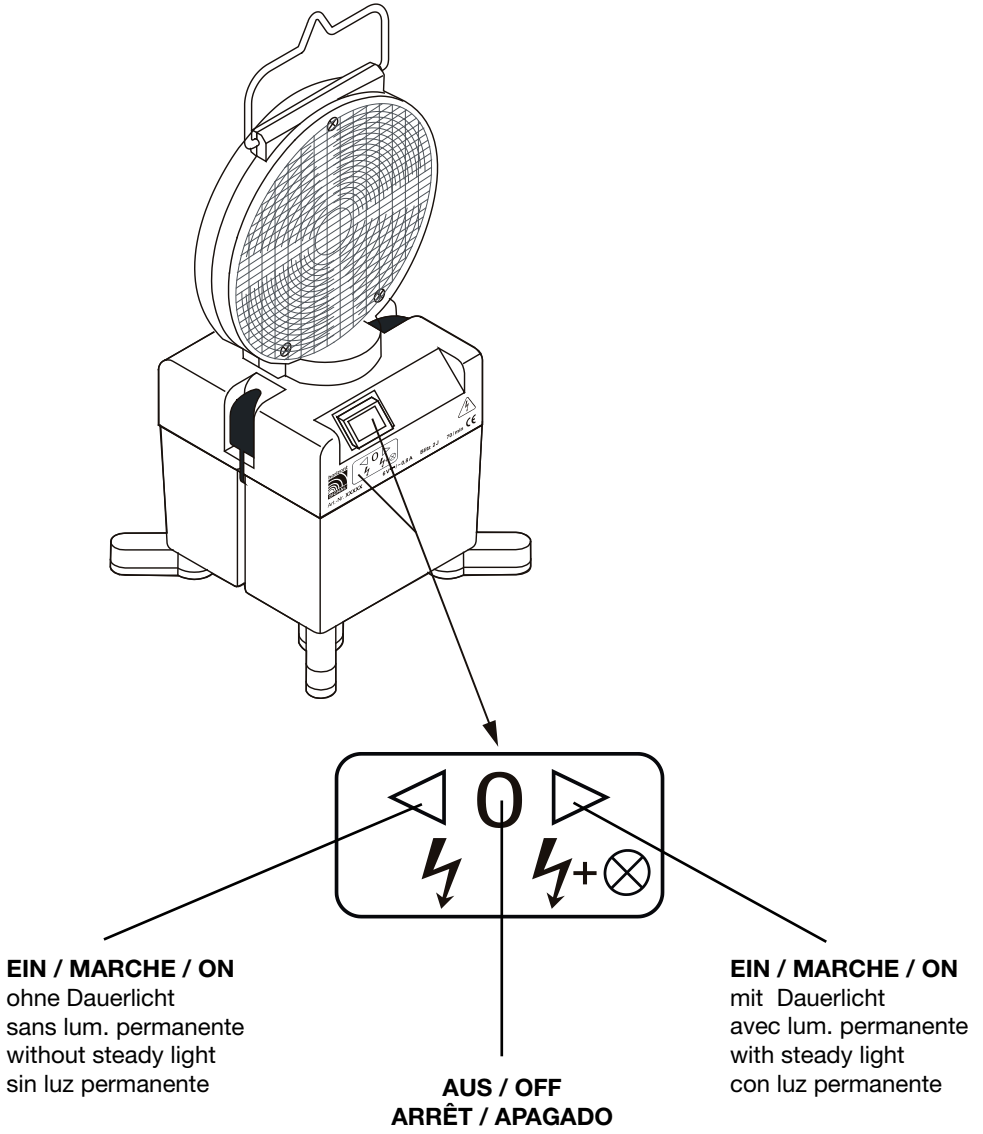

Anordnung zur Synchronisierung
Position to Synchronization
Disposition pour mise synchronisation
Disposición para su sincronización

Fig. 3a)

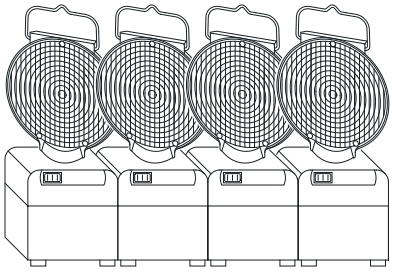

Fig. 3b)

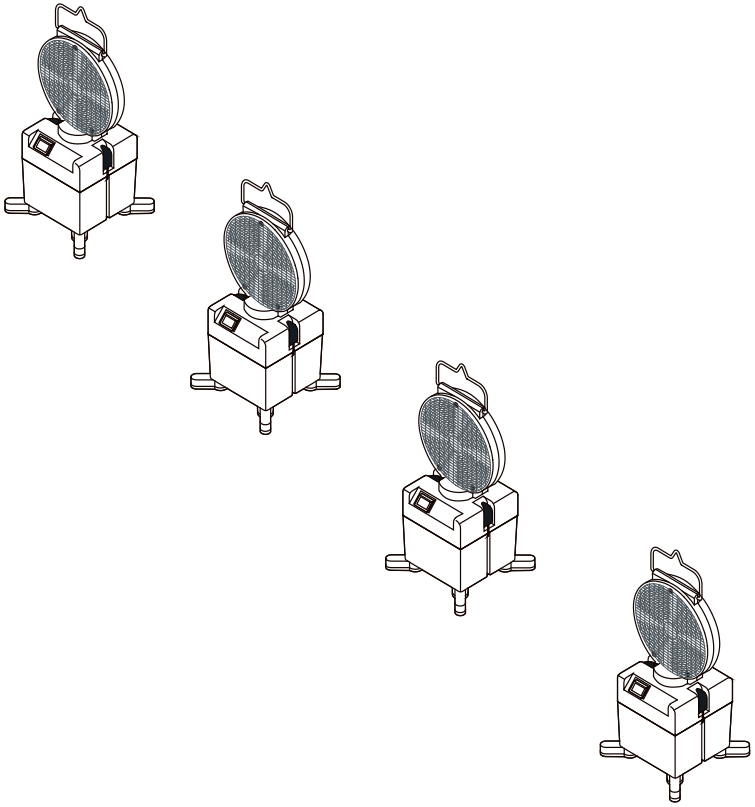

de Synchronisierung

1) Leuchten wie abgebildet - ohne Zwischenraum - nebeneinanderstellen (Fig. 3a)
2) Leuchten einschalten. Die Synchronisation erfolgt automatisch.
3) Nach erfolgter Synchronisation können die Leuchten getrennt voneinander aufgestellt werden (Fig. 3b).

Hinweis: Die Synchronisierung sollte nicht im direkten, grellen Sonnenlicht erfolgen, da das zu Beeinträchtigung führen könnte. Nach ca. 1 Minute ist die einwandfreie Funktion zu überprüfen.

en Synchronization

1) Place lamps as illustrated - without space between (Fig. 3a).
2) Switch on lamps. Synchronization is then done automatically.
3) After synchronization lamps can be placed individually (Fig. 3b).

Note: Avoid synchronization in direct bright sunshine, because this may effect the function. Check proper operation after approx. 1 minute.

fr Synchronisation

1) Placer les lampes côte à côte, sans intervalle (Fig. 3a).
2) Enclancher les flashes par l'interrupteur.
   La synchronisation se fait alors automatiquement.
3) Dés la synchronisation obtenue,
   las lampes peuvent être mises en place séparément (Fig. 3b).

Recommandations: Il est préférable de ne pas procéder à la synchronisation en plein soleil, un éclairage trop violent pouvant géner la processus. Il est donc conseillé de contrôler le fonctionnement du système synchro env. 1 minute aprés la mise en service séparée des lampes.

es Sincronización

1) Lámparas como se muestra Fig. 3a) - sin espacio entre sí - seguidas ajuntarlas
2) Por mediación de su interruptor connectar seguidas una tras otra, las lámparas se sincronizaran automaticamente.
3) Una vez comprovado su sincronización, pueden separarse las lámparas en distancia para su puesta en servicio (Fig. 3b).

Indicaciones: En modo de sincronización, puede influir en el sistema de sincronismo sí estan expuestan a grandes temperaturas solares.
Despues de 1minuto de su puesta en marcha en observación, es su función sincrónica sin variación.

Fig.4) Batteriewechsel
Change of the battery
Changement de pile
Cambiar bateria

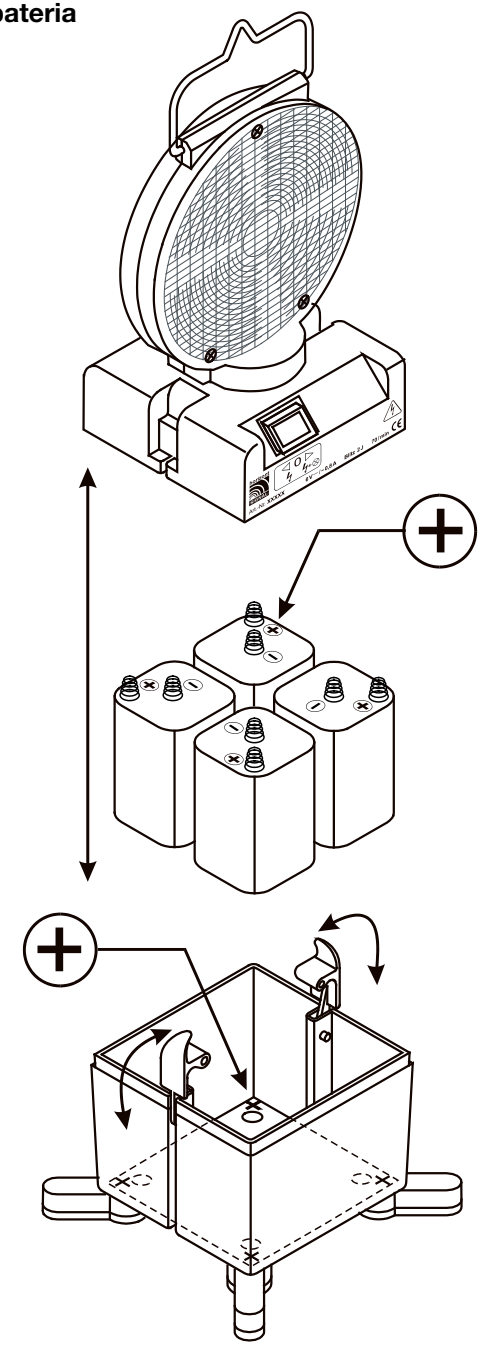

Fig. 5) Glühlampenwechsel (Dauerlicht)
Change of the filament lamp (steady light)
Changement de la lampe (lum. permanente)
Cambiar lámpara (luz permanente)

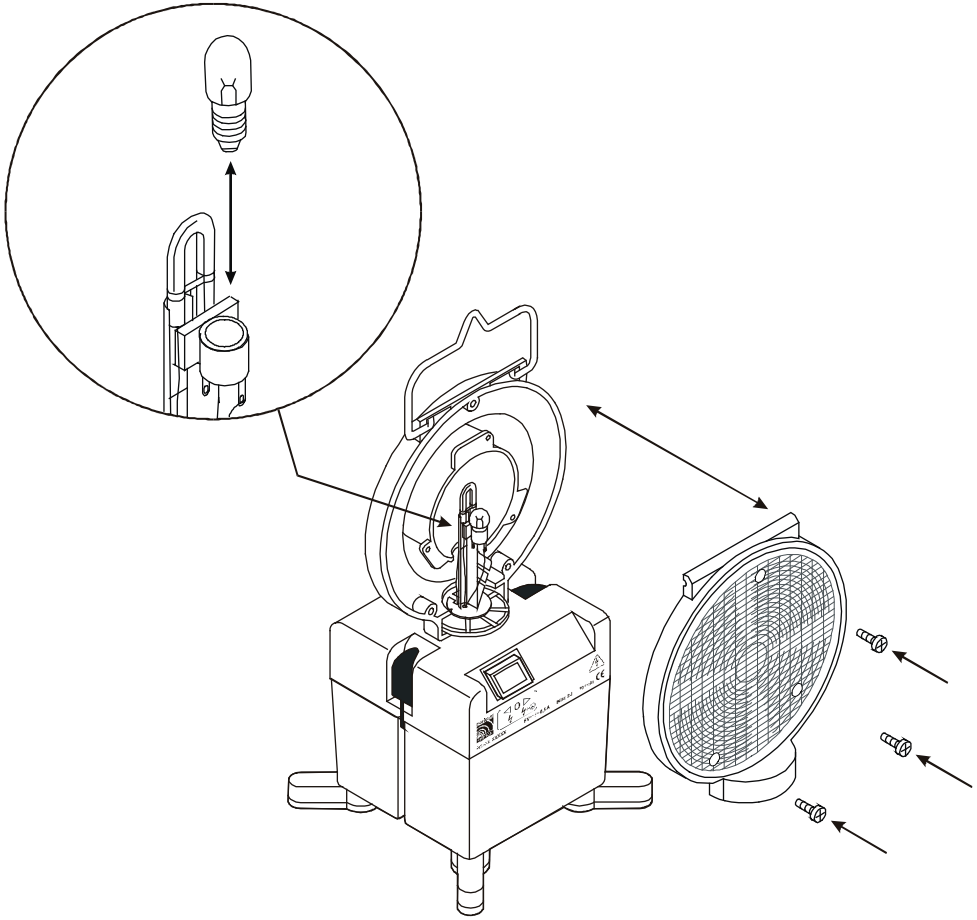

Technische Daten · Technical data · Données techniques · Datos Técnicos

Betriebsspannung Tension du réseau Operating voltage Voltage	6 V -
Blitzenergie Energie Flash energy Xenón flash energia	2 Joule
Blitzfolge Fréquence flash Flash frequency Frecuecia xenón flash	~ 69 / min
Betriebsstunden (4 Batterien) Durée d'utilisation (4 piles) Operation (4 batteries) Duración de consumo (4 baterias)	Blitz / flash / Xenón flash ohne Dauerlicht / sans lum. permanente / without steady light / sin luz permanente: ~ 50 h mit Dauerlicht / avec lum. permanente / with steady light / con luz permanente: ~ 40 h
Stromaufnahme Consommation Current consumption Consumo	Blitz / flash / Xenón flash ohne Dauerlicht / sans lum. permanente / without steady light / sin luz permanente: ~ 700 mA mit Dauerlicht / avec lum. permanente / with steady light / con luz permanente: ~ 750 mA
Maße Dimensions Measurements Medidas	160 x 160 x 390 mm
Gewicht (incl. Batterie) Poids (avec batteries) Weight Peso	~ 3 kg
Versorgung Alimentation Power supply Alimenentación-bateria	4 x IEC4R25

Technische Änderungen vorbehalten !
Subject to alterations !
Sous réserve de changements techniques !
Reservado el derecho de cambios técnicos !