de ORIGINALBETRIEBSANLEITUNG

Leitkegel-Blitzleuchte

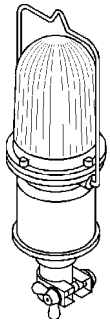

21308 Leitkegel-Monoplan-Blitz

20952 Blitz-Rundstrahler
20947 Versorgungsteil (Batt.)

21310 Leitkegel-Monoplan-Blitz

20952 Blitz-Rundstrahler
20971 Versorgungsteil (Akku)

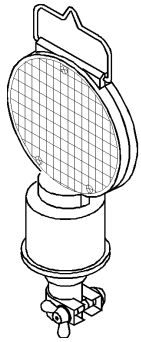

21307 Leitkegel-Richtstrahl-Blitz

20953 Blitz-Richtstrahler 180 mm Ø
20947 Versorgungsteil (Batt.)

21309 Leitkegel-Richtstrahl-Blitz

20953 Blitz-Richtstrahler 180 mm Ø
20971 Versorgungsteil (Akku)

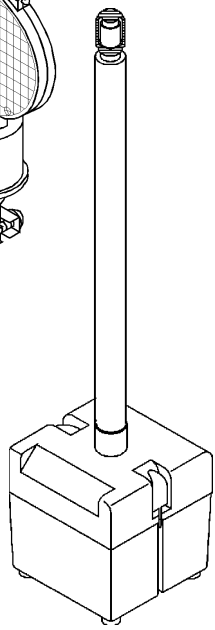

Versorgungsteil für Leitkegel 750 mm

20947 Batterie: 4 x IEC 4R25
20971 Akku: 2 x dryfit-Akku 6V/6,5Ah

SICHERHEIT AUF ALLEN WEGEN

horizont group gmbh
Division klemmfix

Postfach 1340
34483 Korbach

Homberger Weg 4-6
34497 Korbach
GERMANY

Telefon: +49 (0) 5631 565-200
Telefax: +49 (0) 5631 565-248

klemmfix@horizont.com
www.horizont.com

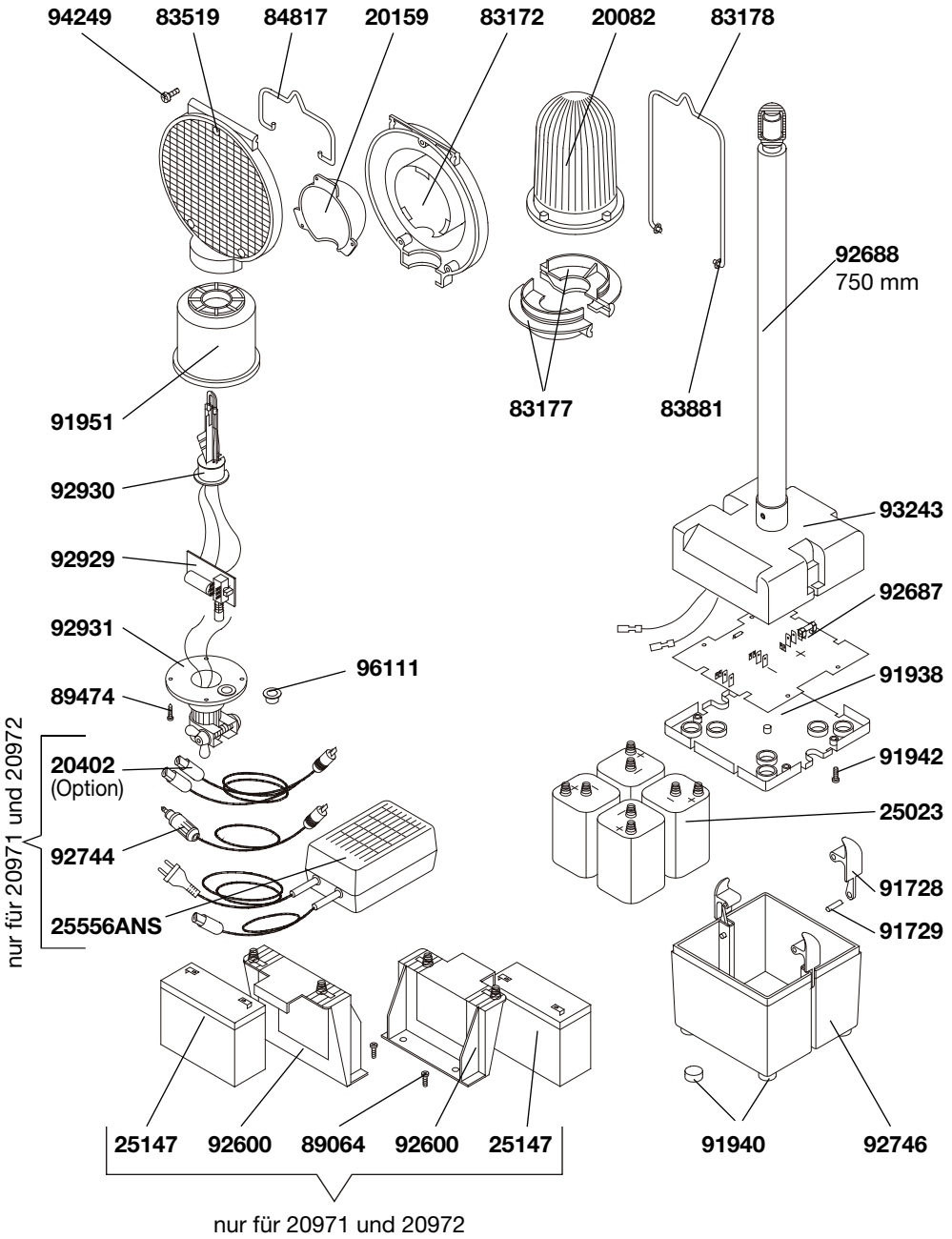

Abb. 1 **Abb. 2** **Abb. 3**

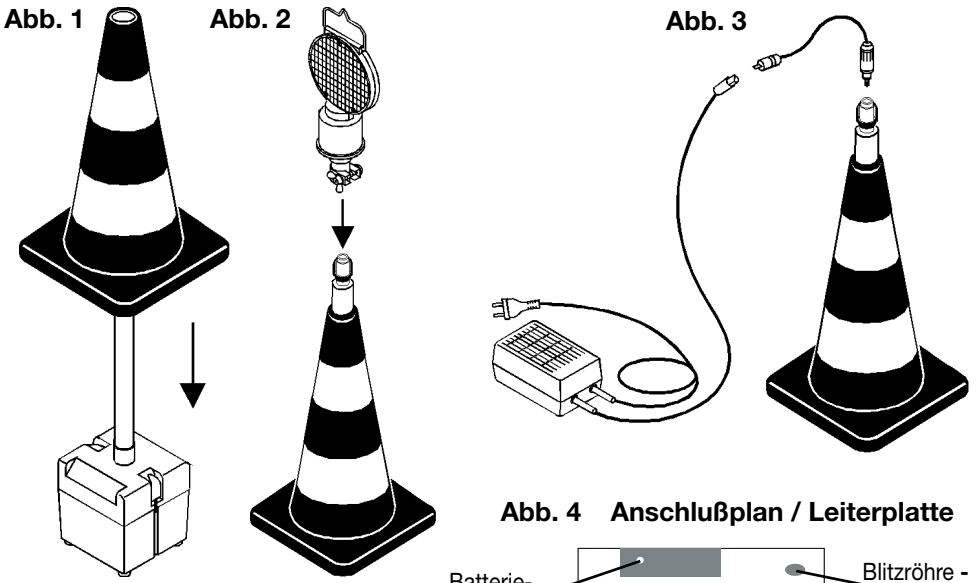

Aufbau und Batteriewechsel:
Die Elektronik befindet sich in der Leitkegel-Blitzleuchte. Das Versorgungsteil enthält 4Zeltlampenbatterien, die gemäß der im Boden angegebenen + Pol Positionierung eingesetzt werden müssen.
Ober- und Unterteil des Versorgungsteils werden mittels der beiden seitlichen Schnapphaken verschlossen.
Abbildungen 1 und 2 zeigen die Montage mit einem Leitkegel 750 mm (oder 1000 mm).

Abb. 4 Anschlußplan / Leiterplatte

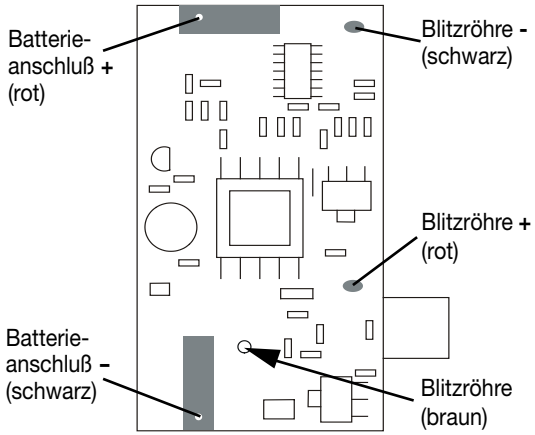

Ladung und Pflege des Versorgungsteils für Akkubetrieb: Die in den Versorgungsteilen 20971 und 20972 eingebauten Akkus haben eine lange Lebensdauer, wenn folgende Grundregeln beachtet werden:
- Akkus immer im geladenen Zustand halten
- nach jedem Gebrauch laden
- bei Nichtgebrauch in Abständen von ca. 6 Monaten laden

Der Ladevorgang darf nur mit dem Netzladegerät Art.-Nr. 25556 durchgeführt werden. Das Ladegerät wird über den beiliegenden Adapter Art.-Nr. 92744 angeschlossen (siehe Abb. 3) und muß bei leerem Akku mind. 12 Std. angeschlossen bleiben.

Einschalten der Leuchte: An der Unterseite der Leitkegel-Blitzleuchte befindet sich ein Druckschalter mit den Schalterstellungen EIN / AUS.

Service und Reparatur: Service und Reparatur sollen nur von geschultem Fachpersonal oder im Herstellerwerk ausgeführt werden, da nur so die volle Warnwirkung der Leuchte garantiert werden kann. **Technische Änderungen vorbehalten !**

Technische Daten

Art. - Nr.	21307	21309	21308	21310
Betriebsspannung	12 V			
Blitzenergie	1 Joule			
Blitzfolge	60 / min			
Betriebsstunden mit Batteriesatz 4 x IEC4R25 6V / 9Ah	~ 280 h			
mit Akkusatz 2 x dryfit 6V / 6,5Ah	~ 48 h			
Stromaufnahme	~ 130 mA			
Maße in mm	190 x 100 x 340		120 x 120 x 310	
Gewicht (ohne Batterie)	~ 0,7 kg		~ 0,8 kg	

Technische Änderungen vorbehalten !