de BETRIEBSANLEITUNG

SICHERHEIT AUF ALLEN WEGEN

Leitkegel-Blitz-Stableuchte

20891 ein-/zweiseitig

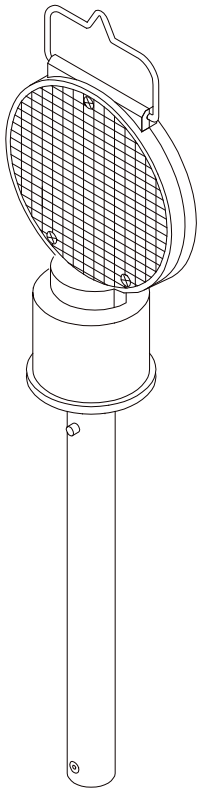

horizont group gmbh
Division klemmfix

Postfach 1340
34483 Korbach

Homberger Weg 4-6
34497 Korbach
GERMANY

Telefon: +49 (0) 5631 565-200
Telefax: +49 (0) 5631 565-248

klemmfix@horizont.com
www.horizont.com

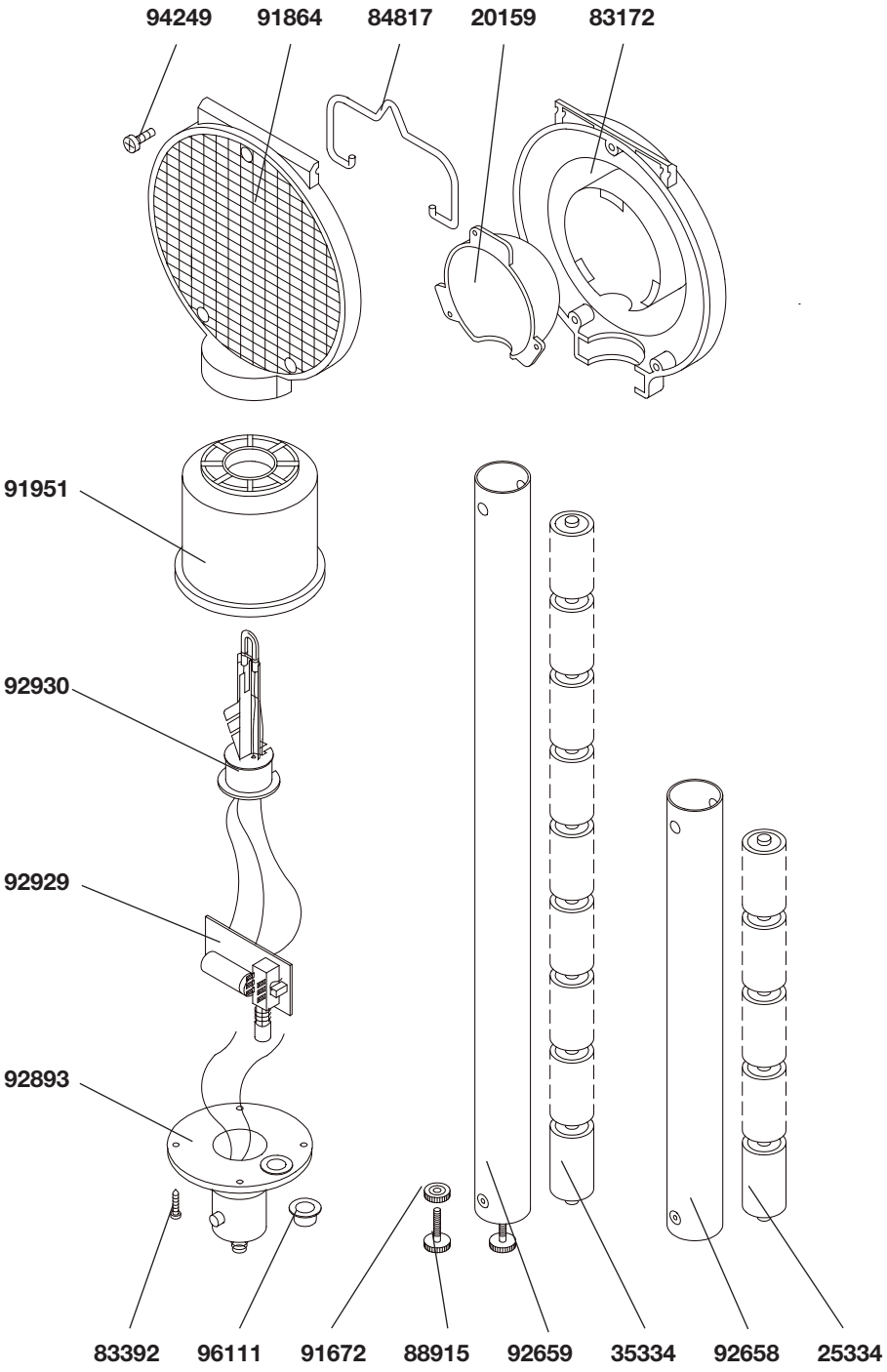

Funktion
Blitz-Stableuchten werden verwendet in Verbindung mit Leitkegeln für den mobilen Einsatz an Gefahrenstellen und Tagesbaustellen.
Der Reflektor kann gegen eine zweite Streuscheibe ausgetauscht werden, so daß aus E1-Betrieb E2-Betrieb wird.
Die DIN-Optik ist um 360° frei drehbar und wird auf den fließenden Verkehr ausgerichtet. Alternativ ist auch der Einsatz der Rundstrahleroptik lieferbar.

Aufbau und Batteriewechsel
Die Elektronik befindet sich im Blitzoberteil. Das Batterierohr enthält 5 oder 9 Monozellen R20, die gemäß Markierung in das Rohr eingesetzt werden. Die Verbindung von Blitzoberteil und Batterierohr ist eine Steckverbindung, die durch zwei Federknöpfe gesichert ist. Zum Batteriewechsel werden die Knöpfe eingedrückt, so daß das Rohr abgezogen oder aufgesteckt werden kann.

Einschalten der Leuchte
An der Unterseite des Blitzoberteils befindet sich ein Druckschalter mit den Schalterstellungen EIN/AUS.

Service und Reparatur
Service- und Reparaturarbeiten sollen nur von geschultem Fachpersonal oder im Herstellerwerk ausgeführt werden, da nur so die volle Warnwirkung der Leuchte garantiert werden kann.

Technische Änderungen vorbehalten !

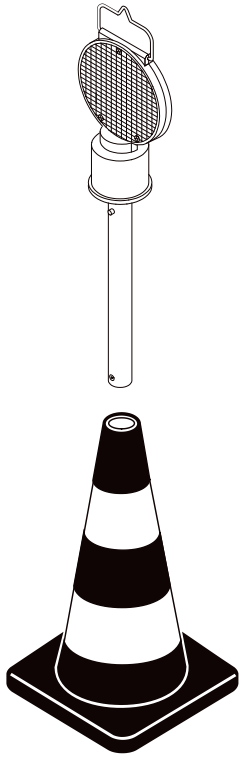

Anschlußplan / Leiterplatte

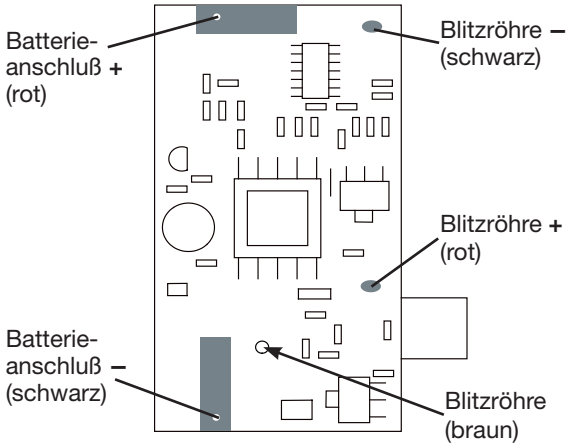

Technische Daten

	20891 Blitz-Stableuchte ein- / zweiseitig für 5 Monozellen für Leitkegel 500 oder 750 mm
Betriebs-spannung	7,5 V
Blitzenergie	1 Joule
Blitzfolge	60 / min
Betriebsstunden mit einem Batteriesatz	~ 30 h 5 x R2
Stromaufnahme	~ 220 mA
Maße in mm	100 x 180 x 630
Gewicht (incl. Batteriesatz)	~ 1,3 kg

Technische Änderungen vorbehalten !