SICHERHEIT AUF ALLEN WEGEN - CREATING SAFER ROADS - SEGURIDAD EN TODO SENTIDO

86173H - 01/12

de BETRIEBSANWEISUNG

en OPERATING INSTRUCTION

es MODO DE EMPLEO

Multilux 5

Führungslicht zur Fahrzeugabsicherung
Directional light bar for vehicle safety
Luz direccional para la protección de vehículos

Halogen / Halogeno **Type 21075**

LED / Diodo **Type 21075LED**

E1 **10 R - 023658**

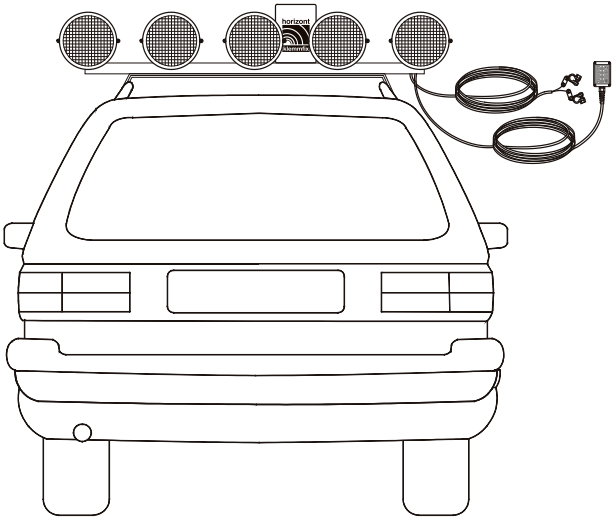

horizont group gmbh
Division klemmfix

Postfach 1340
34483 Korbach

Homberger Weg 4-6
34497 Korbach
GERMANY

Telefon: +49 (0) 5631 565-200
Telefax: +49 (0) 5631 565-248

klemmfix@horizont.com
www.horizont.com

horizont klemmfix

Die Multilux 5-Anlage dient zur Absicherung von stehenden oder langsam bewegten Kraftfahrzeugen.

The Multilux 5 directional light bar serves as protection of standing or slowly moving vehicles.

EL sistema Multilux-5 sirve para proteger a los vehículos tanto perados como en desplazamiento lento.

Die Anlage besteht aus:
The system is composed of:
El conjunte se compone de:

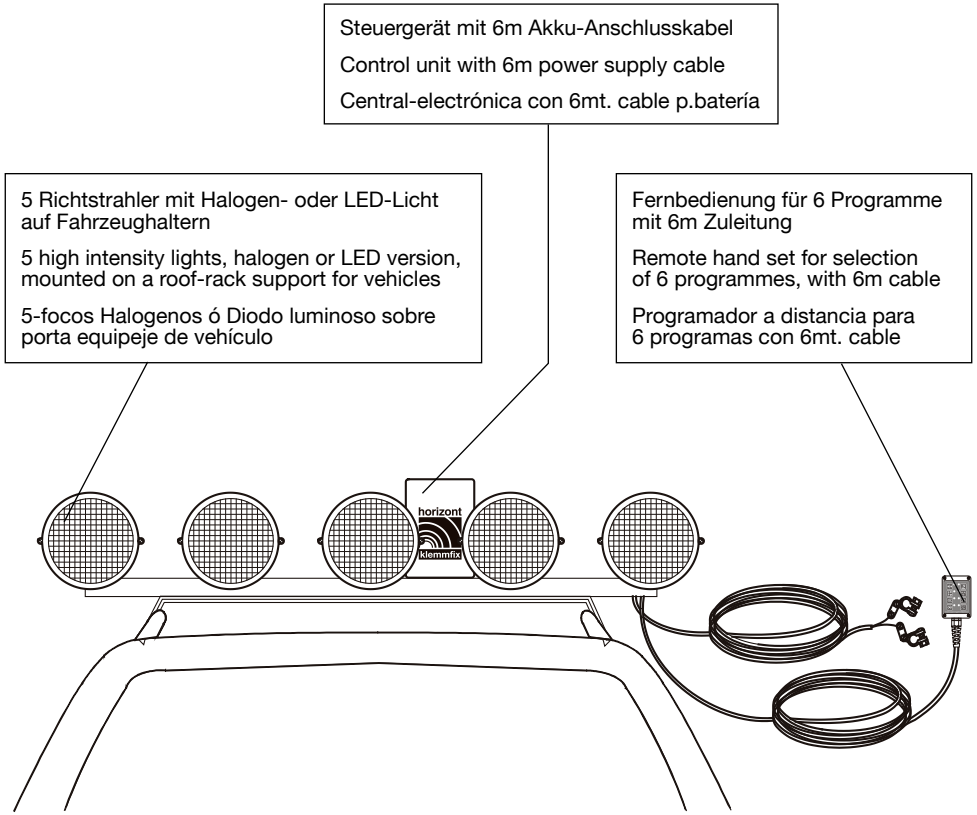

Die Richtstrahler werden auf dem Fahrzeugdach montiert.
Die Fernbedienung wird vorzugsweise in der Fahrgastzelle untergebracht.

The lights will be mounted onto the roof of the vehicle.
The remote hand set is preferably installed into the driver's cabin.

Los focos deberan montarse sobre el techo del veniculo
El mando a distancia debera instalarse en la cabina

Es können folgende Signalbilder gewählt werden:
The following light programmes can be chosen:
Se puede optar por los siguientes programas de señalización:

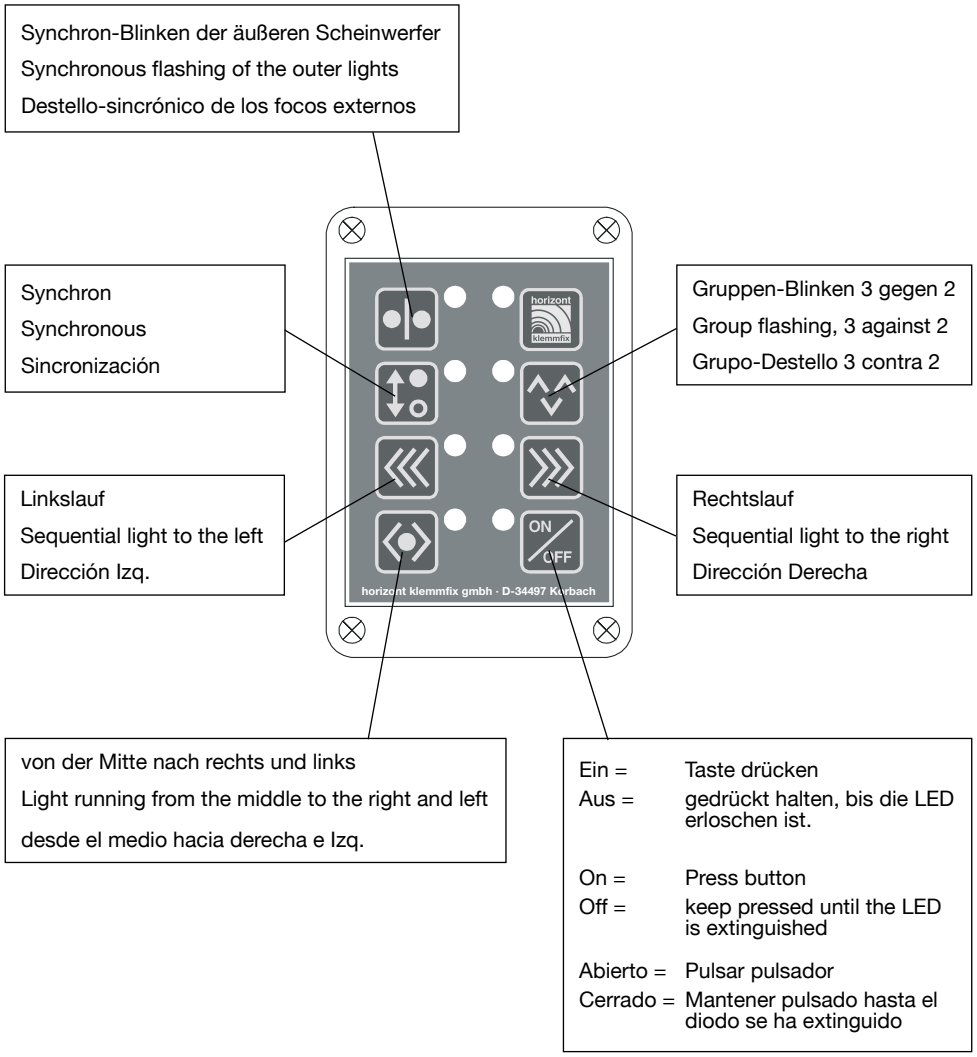

Verdrahtungsplan der Zusatzbaugruppe
Wiring diagram of the supplement circuit board
Croquis de cableado para la placa electrónica adicional

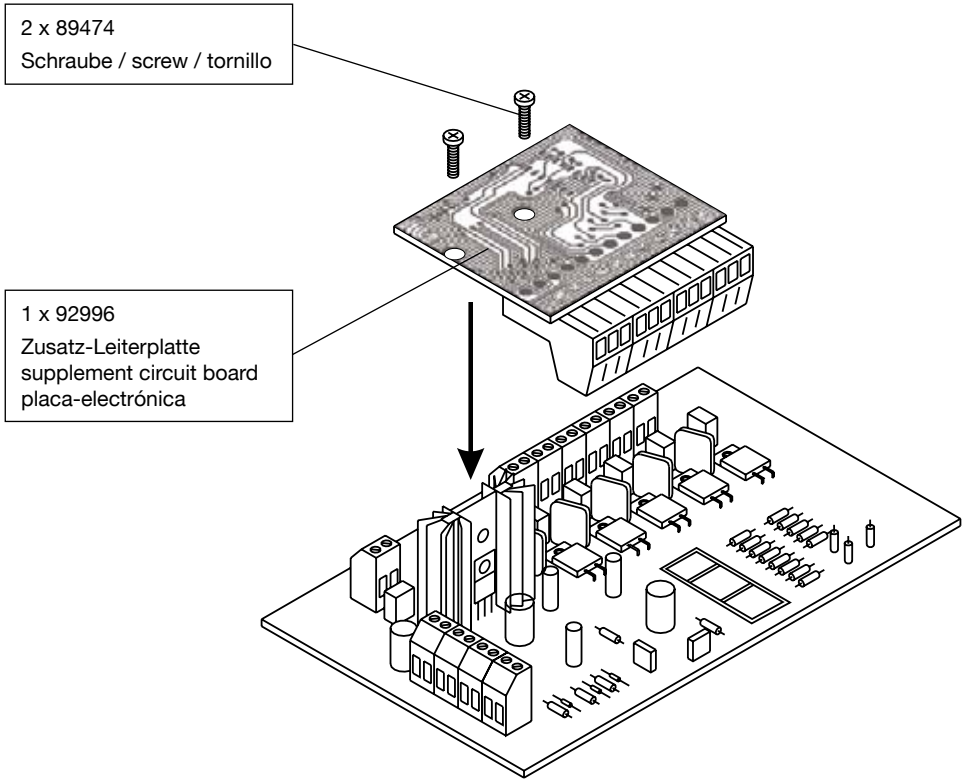

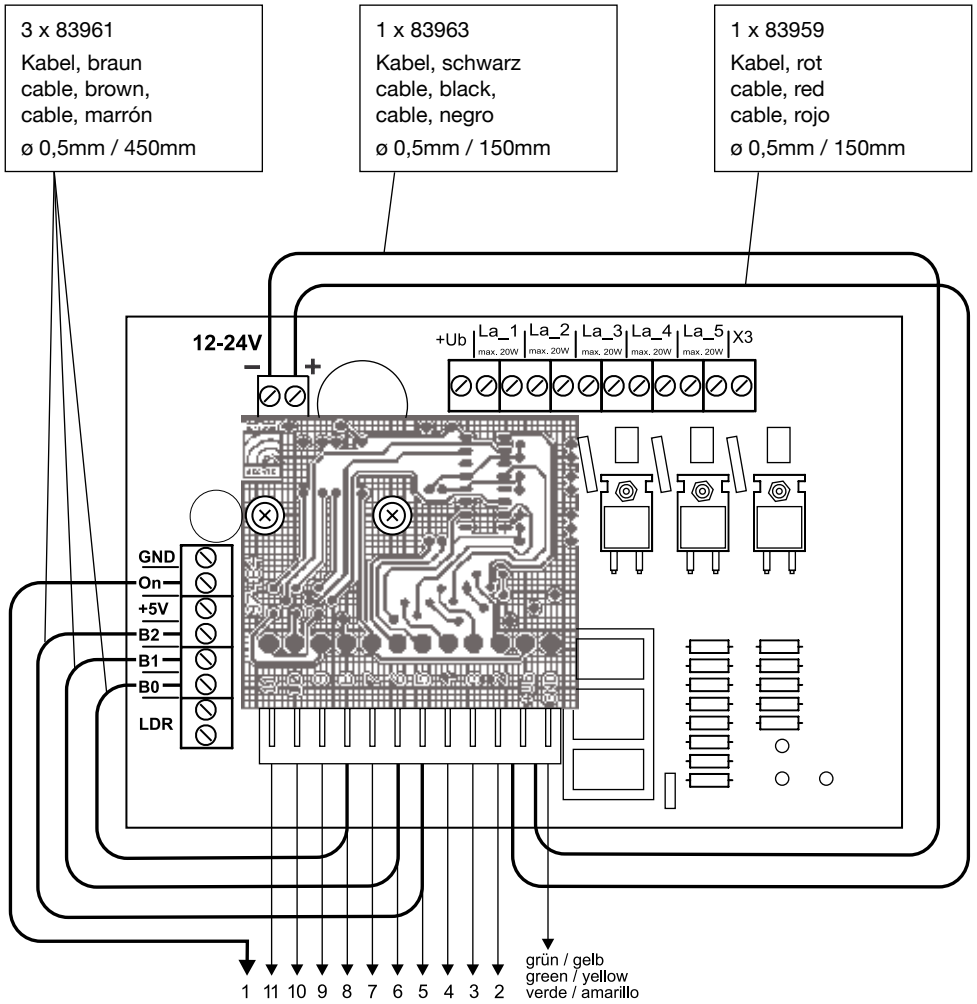

Anschlusskabel Fernbedienung
Connection cable to the remote hand set
Cable - Programador a distancia

Die Adern des Fernbedienungskabel sind mit den Zahlen beschriftet
The wires of the remote hand set are marked with numbers.
Dos conductores del cable programador están marcados con números

Der im Steuergerät eingebaute Sensor bewirkt eine automatische Nachtabsenkung der Leuchtstärke.

The sensor mounted into the control unit secures the automatic reduction of the light output during the night.

El sensor instalado en la central electrónica regula automaticamete la intensidad de luz des crepusculo.

Ersatzteile / Accessories / Accesorios :

	Multilux 5 **Halogen / Halogeno**	**Multilux 5** **Halogen / LED / Diodo**
Scheinwerfergehäuse Lamp housing carcasa foco	91002	91002
Scheinwerferlinse Lense Lentefoco	93381	93230
Reflektor Reflector Reflector	89455	96263
Glühlampe Bulb Làmpara	20100	——
Fernbedienung Remote hand set Programador	21106LP5	21106LP5
Leiterplatten (für Fernbedienung) Circuit boards (for remote hand set) placa-electrónica (para programador)	92979 + 92980	92979 + 92980
Zusatz-Leiterplatte Supplement circuit board Placa-electrónica	92996	92996

92997

92997LED

Technische Daten / Technical data / Données techniques :

Scheinwerfer **Lamp** **Focos mod**	RS2000 DIN - 180 mmø	Glühlampe 12V/20W bzw. LED-Einsatz Bulb 12V/20W, respectively LED-cluster Làmpara 12V/20W resp.Diodo
Betriebsspannung **Operating voltage** **Voltaje**	12 V - 24 V	mit automatischer Anpassung an die Betriebsspannung with automatic adoption of the operating voltage con automatico acoplamiento al voltaje en función
Blinkfolge **Flashing sequence** **Frecuencia destello**	~ 60 / min im Synchronbetrieb in synchronous mode en sincronizado	
mittlere Stromaufnahme **Current consumption** **Consumo medío**	**Tag / Day / Día**	**Nacht / Night / Noche**
	Halogen / Halogeno	
	12 V ~ 4,3 A	~ 1,7 A
	24 V ~ 2,5 A	~ 0,9 A
	LED / Diodo	
	12 V ~ 2,6 A	~ 1,0 A
	24 V ~ 1,5 A	~ 0,6 A

Technische Änderungen vorbehalten !
Subject to technical alterations !
Reservado el derecho de modificaciòn !

horizont group gmbh
Division klemmfix

Postfach 1340
34483 Korbach

Homberger Weg 4-6
34497 Korbach
GERMANY

Telefon: +49 (0) 5631 565-200
Telefax: +49 (0) 5631 565-248

klemmfix@horizont.com
www.horizont.com